ЕДИНЫЙ ДОКУМЕНТ ИЗДЕЛИЯ

Инструкция по уходу и монтажу аксессуаров для ванной комнаты ABBER Aurelius

- Технический паспорт
- Инструкция по монтажу и эксплуатации
- Гарантийный талон

Уважаемые пользователи! Благодарим Вас за доверие к продукции компании Abber. Перед установкой изделия, пожалуйста, внимательно ознакомьтесь с данным руководством.

РУКОВОДСТВО ПО УХОДУ

- Наша продукция для ванной комнаты разработана и изготовлена с использованием передовых технологий, что гарантирует долговечность и превосходное качество.
- Чтобы сохранить отделку идеальной и избежать появления пятен, изделия следует мыть только водой с мягким мылом, а затем насухо полировать тканью.
- Не используйте абразивные губки или химические чистящие средства, особенно те, которые могут содержать кислоты или растворители.
- Регулярный уход за изделием обеспечит вашей ванной комнате идеальный внешний вид.
- При соблюдении данных правил вы можете быть уверены, что изделие прослужит вам долгие годы.
- На все изделия для ванной комнаты, установленные в соответствии с инструкцией, предоставляется гарантия от всех производственных дефектов сроком на один год с даты изготовления, при условии, что покупатель будет следовать правилам эксплуатации.

Аксессуары для ванной комнаты

Крючок двойной

AA1K50/AA1K50B/AA1K50BN
AA1K50AB

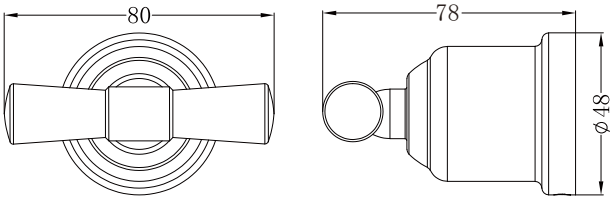

Полотенцедержатель

AA1K51/AA1K51B/AA1K51BN
AA1K51AB

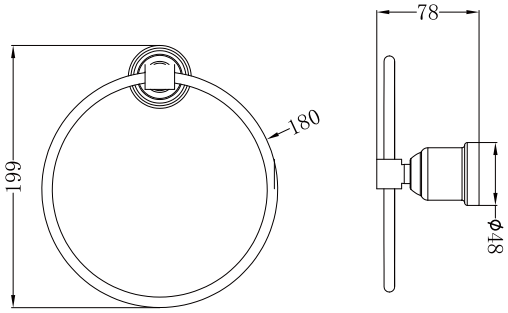

Бумагодержатель

AA1K31/AA1K31B/AA1K31BN
AA1K31AB

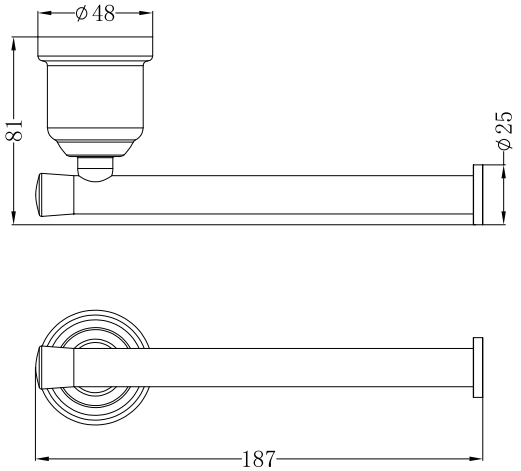

Полотенцедержатель

AA1K52/AA1K52B/AA1K52BN
AA1K52AB

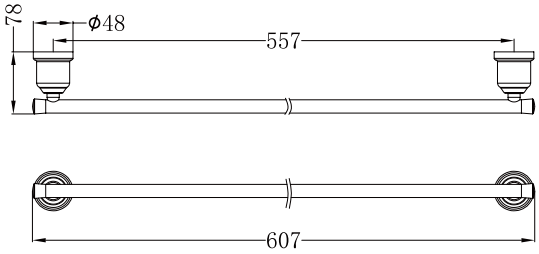

Двойной полотенцедержатель

AA1K53/AA1K53B/AA1K53BN
AA1K53AB

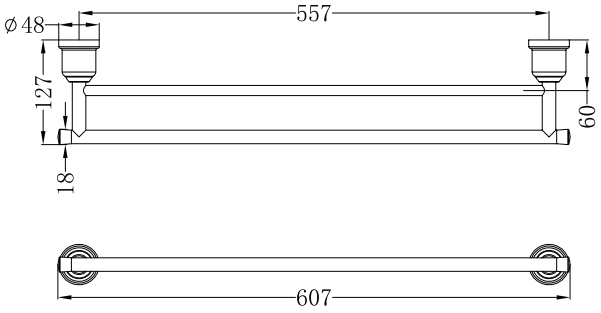

Мыльница с держателем

AA1K58/AA1K58B/
AA1K58BN AA1K58AB

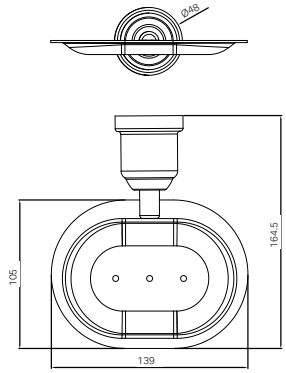

Щетка для туалета

AA1K32/AA1K32B/
AA1K32BN AA1K32AB

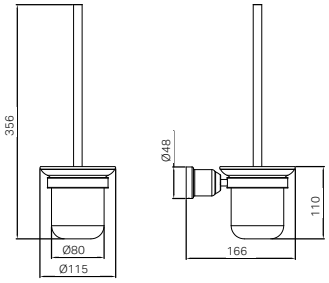

Инструкция по установке



1.Приложите монтажные блоки к нужному месту на стене и выровняйте их по уровню. Через отверстия монтажного блока отметьте на стене точки крепления маркером. Затем просверлите отверстия в отмеченных местах электродрелью со сверлом 6 мм.

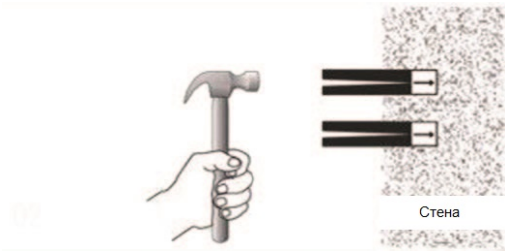

2.Вставьте дюбели в стену, при необходимости аккуратно забейте их молотком.

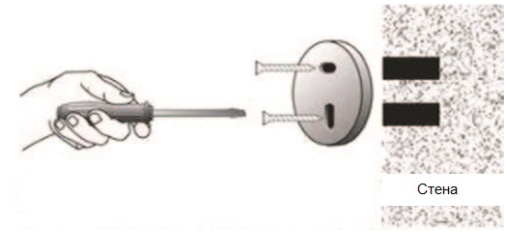

3.Установите монтажный блок на подготовленные отверстия и надежно закрепите его шурупами.

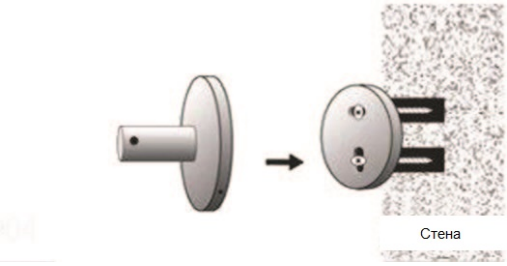

4.Установите основание аксессуара на монтажные блоки.

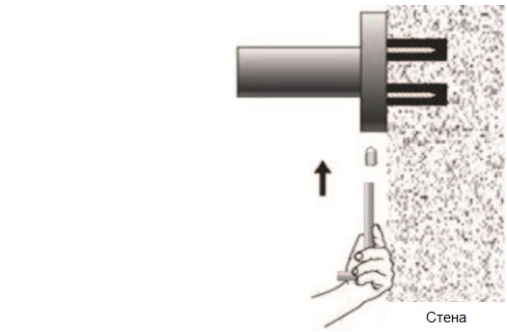

5.Закрутите фиксирующие винты в основании, плотно и надежно зафиксировав аксессуар на монтажном блоке.

ГАРАНТИЙНОЕ ОБСЛУЖИВАНИЕ

Гарантия, обслуживание и уход
Изготовитель гарантирует исправную работу изделия с момента покупки и обязуется по своему усмотрению отремонтировать или заменить неисправный товар в течение гарантийного срока. Регулярно мойте поверхность водой и вытирайте мягкой тканью.

Гарантийные сроки:
Кухонные мойки
Кухонные мойки: 5 лет
Ванны
Акриловые ванны: 10 лет
Каменные ванны: 10 лет
Прозрачные ванны: 5 лет
Комплектующие для ванн: 1 год
Душевые ограждения
Душевые ограждения: 5 лет (стекло и профиль)
Комплектующие для душевых ограждений: 1 год
Керамика
Керамические изделия (унитазы, биде и раковины): 10 лет
Арматура: 1 год
Сиденье: 1 год
Инсталляции
Инсталляционные системы: 10 лет
Клавиши для инсталляций: 1 год
Комплектующие для инсталляций: 1 год
Мебель для ванной комнаты
Мебель для ванной комнаты: 2 года
Зеркала: 2 года
Смесители и душевые системы
Смесители и душевые системы: 5 лет
Комплектующие для смесителей и душевых систем: 1 год
Поддоны
Поддоны: 10 лет
Душевые лотки: 5 лет
Полотенцесушители
Полотенцесушители: 2 года, 1 год для электронных компонентов
Аксессуары и комплектующие
Аксессуары: 1 год
Донные клапаны: 1 год
Сифоны: 1 год
Мойки
Мойки кухонные композитные: 5 лет
В гарантийном ремонте может быть отказано в случае:

- механических повреждений комплектующих деталей
- неправильного монтажа и эксплуатации
- ремонта и замены деталей посторонними лицами
- загрязнения инородными предметами, ржавчиной, образованием известкового налета
- при естественном износе деталей (уплотнители, декоративные накладки, аэраторы)

Артикул _____
Наименование товара _____
Дата продажи _____
Продавец _____

Претензий по комплектации и внешнему виду товара не имею
подпись покупателя_____

Адрес стационарного сервисного центра ABBER ООО Сантехмарк 197375, Санкт-Петербург, ул. Маршала Новикова, 28Я
Телефоны: 8 (812) 677-71-28 7 (966) 830-69-40 , service@abber-russia.ru

Сервисный центр

142180, Московская область, городской округ Подольск, деревня Сергеевка, 151

+7 (966) 830-69-40
service@abber-russia.ru

Санкт-Петербург

197375, Санкт-Петербург, ул. Маршала Новикова, 28Я

+7 (812) 677-41-64,
+7 964 362-65-66
spb@abber-russia.ru

Краснодар

350059, г. Краснодар, ул. Восточный Обход 18, 2й этаж

+7 963 323-39-52
+7 963 318-66-43
krd@abber-russia.ru

Казахстан

Z05H9M7, г. Астана, ул. Достык, 20, БЦ Санкт-Петербург, 6 этаж, офис 607
+7 705 555-90-15
info@abber-gemy.kz

Москва

108811, г. Москва, Бизнес-Парк «Румянцево», корпус А, подъезд 4, офис 501-А, 5-ый этаж

+7 (495) 240-55-50
+7 (916) 557-55-50
msk@abber-russia.ru

Новосибирск

630039, г. Новосибирск, ул. Панфиловцев, д 58/1а

+7 (963) 323-64-21
+7 (965) 065-51-15
nsk@abber-russia.ru

Екатеринбург

620024, г. Екатеринбург, Елизаветинское шоссе, 39/А, офис 307

+7 966 830-69-46
+7 966 830-69-02
ekb@abber-russia.ru